CUSTOMER SIGNATURE

修改日期 DATE	版次 VERSION	變更內容 REVISION

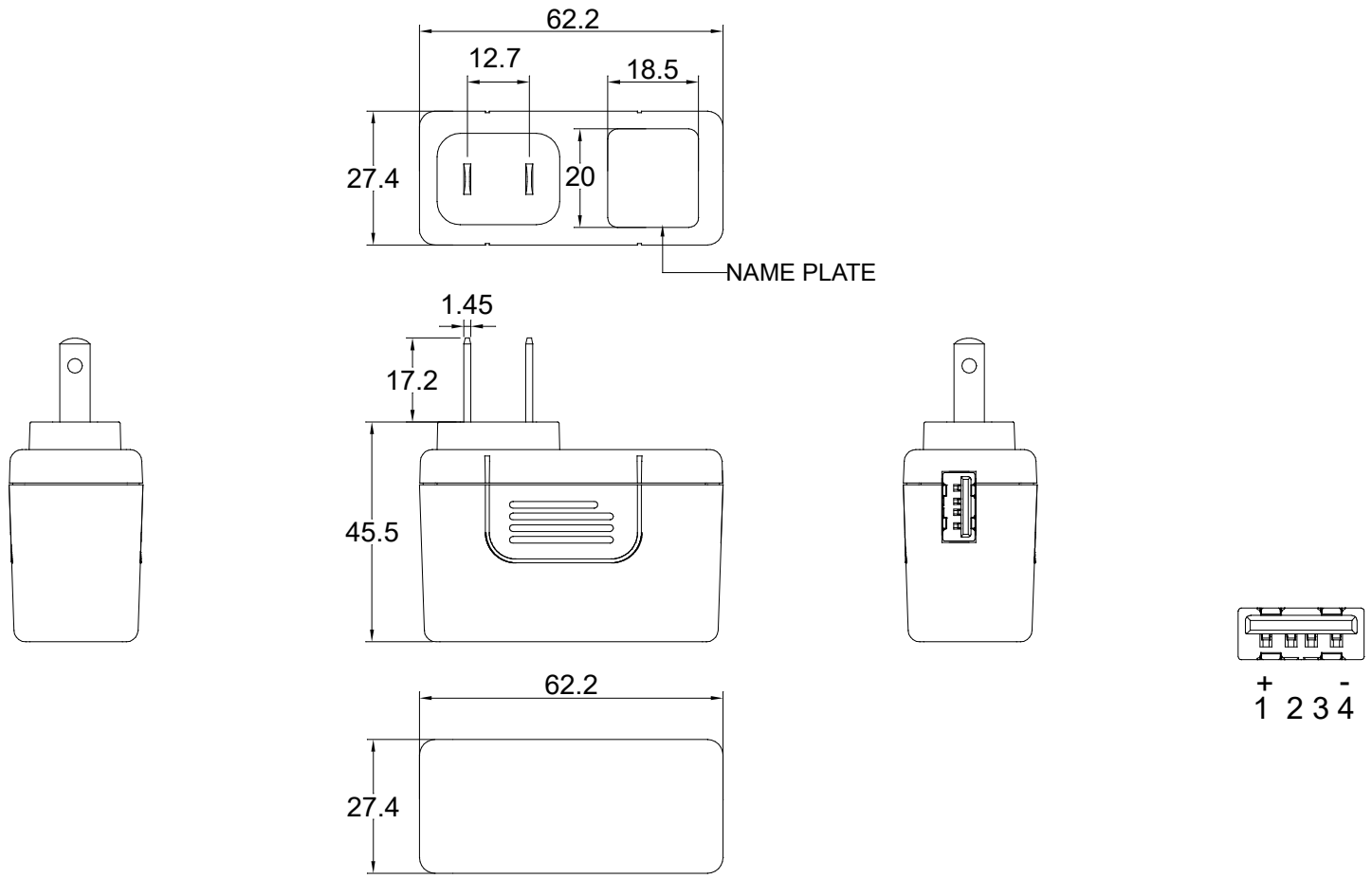

	繪圖 DWG.BY.	校對 CHK.BY.	安規人員確認 Agency approvals CHK.	承認 APP.BY.	TOLERANCE	材質 MATERIAL	圖稱 DWG.TITLE	日期 DATE				MODEL	APSU15U-USB
育鈺科技股份有限公司							Outline drawing	比例 SCALE	NONE	單位 UNIT	m/m	正式圖面 Final DWG. / 圖號 DWG.NO.	
ELJINTEK, INC.						處理 FINISH		修訂 REVISION	0	角位 ANGLE		非正式圖面 Temporary DWG. / 編號 SERIAL	

P002-1B