CUSTOMER SIGNATURE

修改日期 DATE	版次 VERSION	變更內容 REVISION

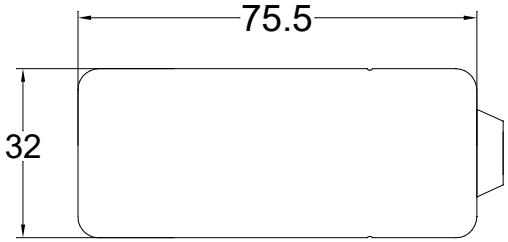

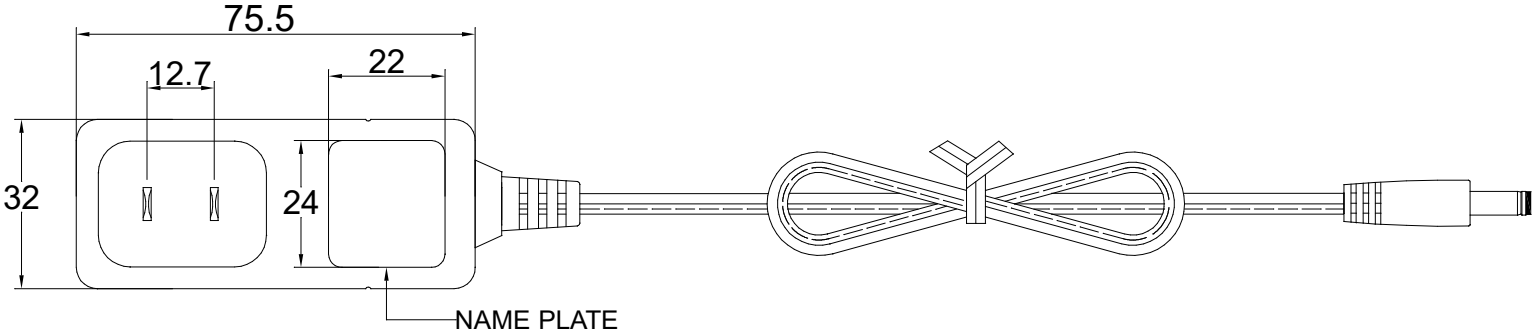

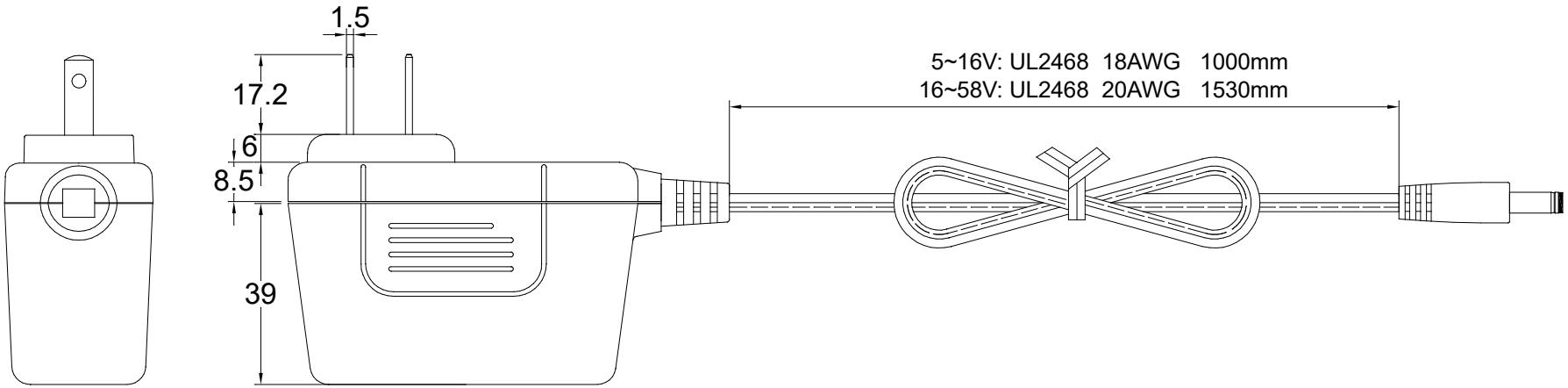

育鈺科技股份有限公司 ELJINTEK, INC.	繪圖 DWG.BY.	校對 CHK.BY.	安規人員確認 Agency approvals CHK.	承認 APP.BY.	TOLERANCE	材質 MATERIAL	圖稱 DWG.TITLE	日期 DATE				MODEL	GPSU40U
							Outline drawing	比例 SCALE	NONE	單位 UNIT	m/m	正式圖面 Final DWG. / 圖號 DWG.NO.	
						處理 FINISH		修訂 REVISION	0	角位 ANGLE		非正式圖面 Temporary DWG. / 編號 SERIAL	

P002-1B