CUSTOMER SIGNATURE

修改日期 DATE	版次 VERSION	變更內容 REVISION
2015/08/27	0	新增訂
2017/07/24	1	新增 GPSU25XI、GMPU30XI、GPSU40XI
2020/01/20	2	變更為WorkFlow料號

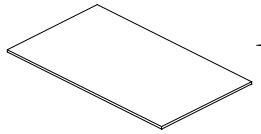

Cardboard
142-24200-00700
(490mmx360mmx3mm)(2)

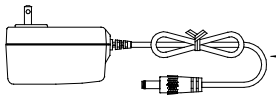

Adapter
GPSU60X or GPSU18X_GMPU18X

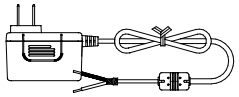

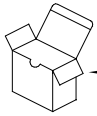

White Box
142-41200-00100
(120mmx70mmx100mm)(14)
Lenght x Width x Height

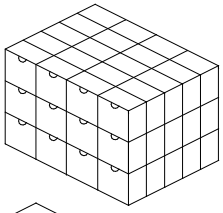

5x4X3=60PCS Per carton

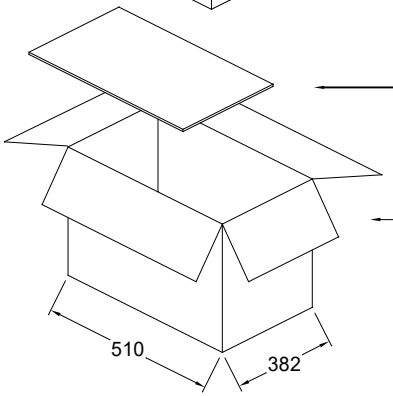

Cardboard
142-24200-00700
(490mmx360mmx3mm)(2)

Carton
142-15100-00100
(510mmx382mmx325mm)(7)

*GPSU60X
N.W.: 13Kgs
G.W.: 15Kgs

*GPSU18X_GMPU18X
N.W.: 18Kgs
G.W.: 19Kgs

PACKING: 60 PCS / CARTON
CARTON : L 510mm , W 382mm , H 325mm

育鈺科技股份有限公司 ELJINTEK, INC.	繪圖 DWG.BY.	校對 CHK.BY.	安規人員確認 Agency approvals CHK.	承認 APP.BY.	TOLERANCE	材質 MATERIAL	圖稱 DWG.TITLE	日期 DATE	2020/01/20			MODEL		
							Packing	比例 SCALE	NONE	單位 UNIT	m/m	正式圖面 Final DWG.	圖號 DWG.NO.	171-20600-00900
						處理 FINISH		修訂 REVISION	2	角位 ANGLE		非正式圖面 Temporary DWG.	編號 SERIAL	171-0161-01

P002-1B